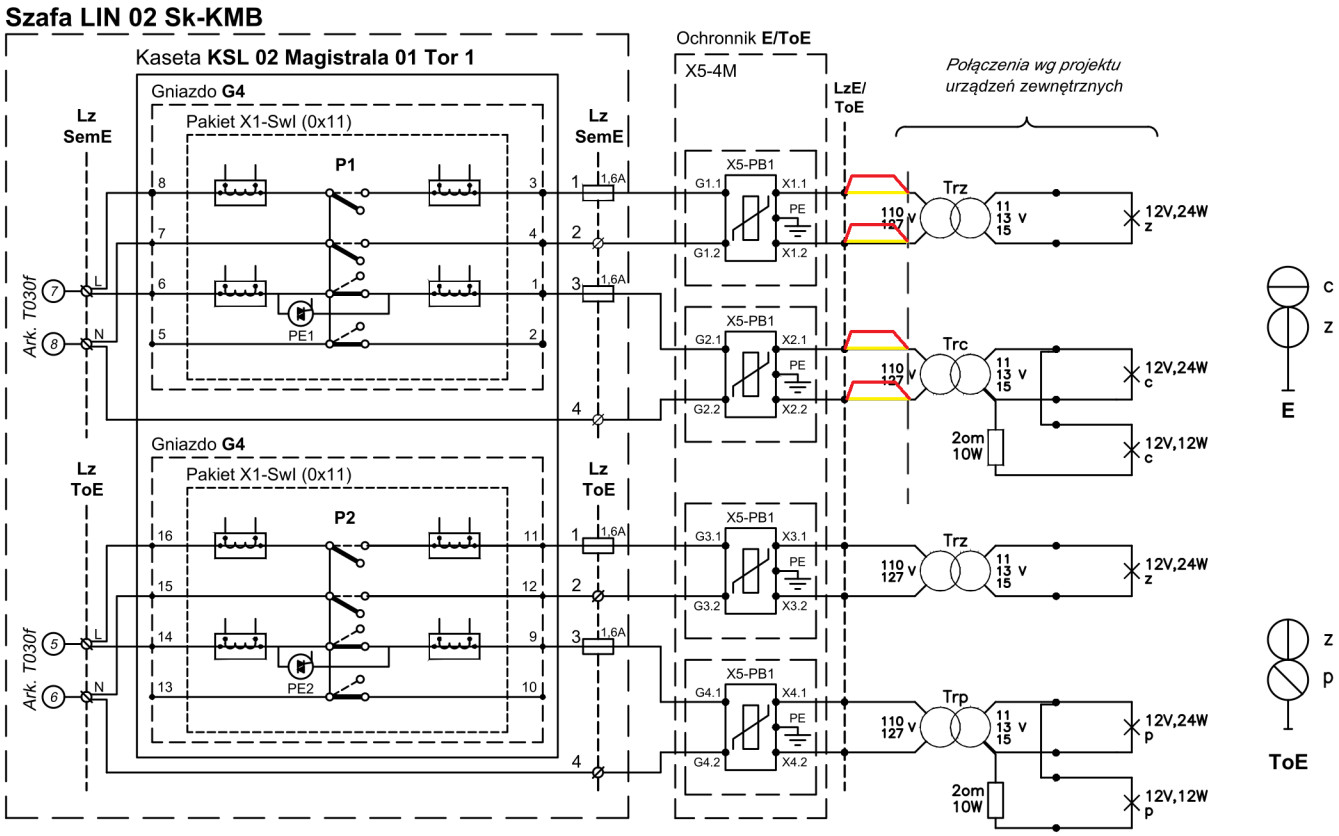

Zamawiający / Inwestor:

Polska Grupa Górnicza S. A.
ul. Powstańców 30,
40 - 039 Katowice

Przedsiębiorstwo wielobranżowe
koldrex 2
Tomasz Tausznik
40-781 Katowice, ul. Koszykowa 16 b
biuro@koldrex2.com.pl
www.koldrex2.com.pl

Nazwa opracowania:
„Dokumentacja projektowa naprawy szkód spowodowanych ruchem zakładu górniczego w torach linii 657 i 171 obejmującej regulację niwelety w torze nr 3 linii 657 Katowice – Szopienice Północne - Katowice Muchowiec w km 6,700-8,800 oraz w torze nr 1 linii 171 Dąbrowa Górnicza Towarowa - Panewniki w km 35,200 - 37,000"

Nazwa rysunku: **Obwód świateł semafora E i tarczy ostrzegawczej ToE**

Etap: **Projekt Techniczny**		*Branża:* **sterowanie ruchem kolejowym**		
Umowa / zamówienie nr: Umowa nr e-RU 622200678 r	*Data oprac.* **06.2023 r.**	*Skala:* **nd**	*Format rys:* **A3**	*Nr rys:* **A4**

Zespół autorów:	*Imię i nazwisko:*	*Rodzaj i numer upr.*	*Podpis:*
Projektant	**mgr inż. Kazimierz Grześka**	SLK/5359/PWOE/14	
Sprawdzający	**mgr inż. Sławomir Jaśkiewicz**	SLK/3358/POOE/10	

Opracowanie stanowi dzieło autorskie podlegające ochronie zgodnie z USTAWĄ O PRAWIE AUTORSKIM I PRAWACH POKREWNYCH